## Variante K1
Spundwand und Unterwasserbetonsohle

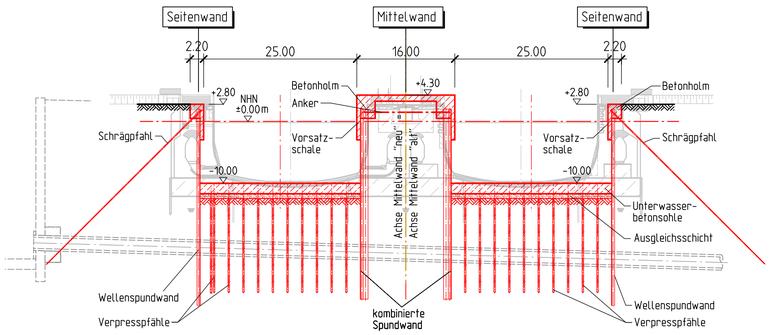


## Variante K2
Bohrpfahlwand und Unterwasserbetonsohle

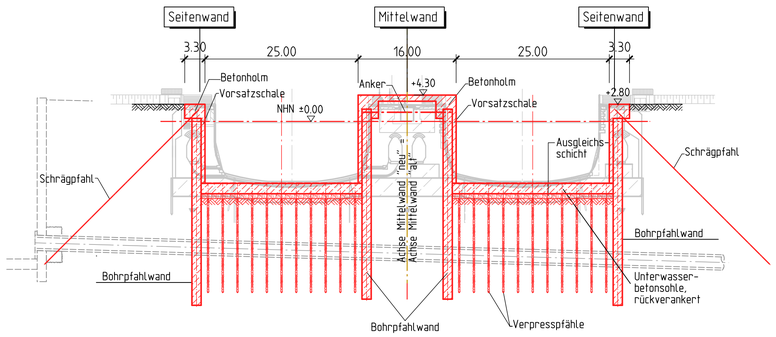


## Variante K3
Bohrpfahlwand, massive Mittelwand
und Unterwasserbetonsohle

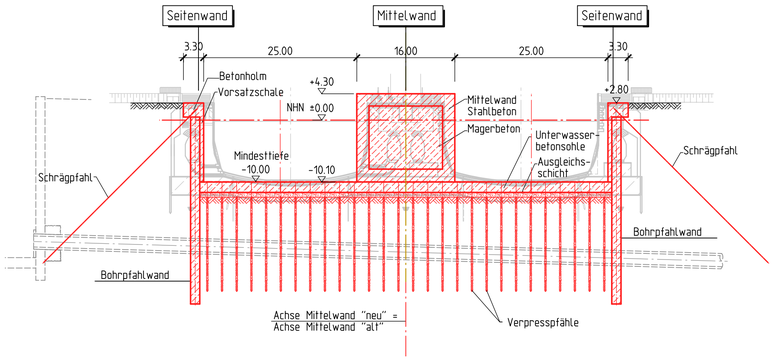


## Variante K4
Einseitige Bohrpfahlwand, massive Seiten-
und Mittelwand, Unterwasserbetonsohle

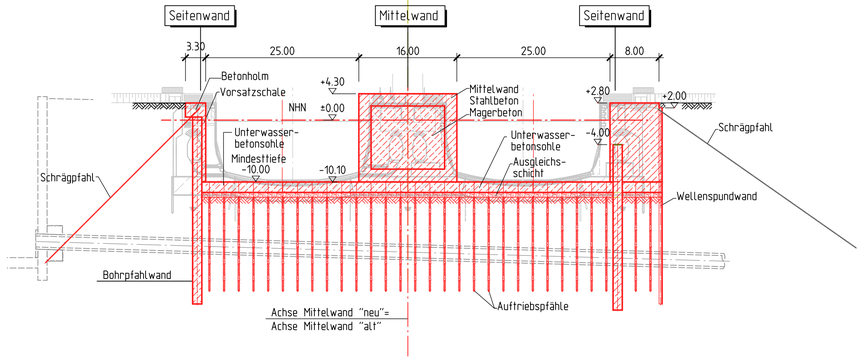


## Variante K5
Rahmenkonstruktion

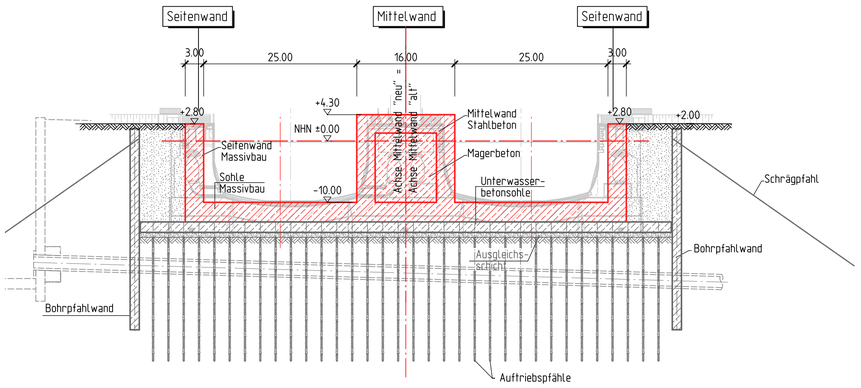


## Zugehörige Pläne:

| | |
|---|---|
| B-2-B01-UE-0001 | Übersichtslageplan |
| B-2-B01-LA-0002 | Bestandslageplan |
| B-2-B01-UE-0003 | Bauteilkatalog |
| B-2-B01-UE-0004 | Baustelleneinrichtungsplan (Konzept) |
| B-2-B01-UE-0005 | Lagevarianten |
| B-2-B01-AS-0006 | Varianten K1 bis K5 Schnitte |
| B-2-B01-GR-0011 | Massivbau- Draufsicht, Schnitte |
| B-2-B01-BG-0012 | Baugrube u. Gründung Bauzustand Variante K2 |
| B-2-B01-BG-0013 | Baugrube u. Gründung Endzustand Variante K2 |
| B-2-B01-BP-0101 | Bauphasenplan-K2, Bauphase 0 bis 2 |
| B-2-B01-BP-0102 | Bauphasenplan-K2, Bauphase 3 bis 5 |
| B-2-B01-BP-0103 | Bauphasenplan-K2, Bauphase 6 bis 7 |
| B-2-B01-BP-0104 | Bauphasenplan-K2, Bauphase 8 bis 9 |
| B-2-B01-BG-0014 | Baugrube u. Gründung Bauzustand Variante K5 |
| B-2-B01-BG-0015 | Baugrube u. Gründung Endzustand Variante K5 |
| B-2-B01-BP-0111 | Bauphasenplan-K5, Bauphase 0 bis 2 |
| B-2-B01-BP-0112 | Bauphasenplan-K5, Bauphase 3 bis 5 |
| B-2-B01-BP-0113 | Bauphasenplan-K5, Bauphase 6 bis 7 |
| B-2-B01-BP-0114 | Bauphasenplan-K5, Bauphase 8 bis 9 |
| B-2-B01-BP-0121 | Leitungsquerung, Bauphasen |

## Legende:

temporäre Bauteile

dauerhafte Bauteile

## Höhen Bezugssystem:

DHHN 92, Höhenstatus 160 (Normalhöhen, Höhen über NHN)

| Version/Index | Änderungen bzw. Ergänzungen / zugehörige Pläne | Datum | Name |
|---|---|---|---|
| | | | |

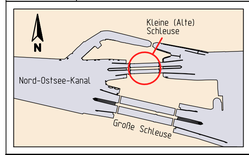


13188
Grundinstandsetzung
Alte Schleuse Kiel - Holtenau
Machbarkeitsstudie

| | | |
|---|---|---|
| Genehmigt<br>Kiel, den<br>GDWS Außenstelle Nord | Unterschrift<br>Im Auftrag | Amts-/Dienstbezeichnung |
| Geprüft<br>Kiel, den<br>GDWS Außenstelle Nord | Unterschrift<br>Im Auftrag | Amts-/Dienstbezeichnung |
| Aufgestellt<br>Kiel, den<br>GDWS Außenstelle Nord | Unterschrift | Amts-/Dienstbezeichnung |
| Zeichnung gefertigt / bearbeitet (Datum,Name)<br>PKS Planungsgemeinschaft Kieler Schleusen<br>WTM ENGINEERS GMBH Beratende Ing. im Bauwesen<br>IRS Consulting AG IRS Stahlwasserbau<br>29.02.2016 gezeichnet WTM/Nimoth | Vermerk des bearbeitenden Ingenieurbüros<br>29.02.2016<br>geprüft WTM /von Thaden<br>Zeichnung geprüft | |

# Machbarkeitsstudie
Generaldirektion Wasserstraßen und Schifffahrt
Wasser- und Schifffahrtsamt Kiel-Holtenau

| OrgEinh Amt | AB | BWaStr Nr | ZB | Kilometer | S | OArt | ObjektidentNr. | Objekt-Teil | ZK | OB |
|---|---|---|---|---|---|---|---|---|---|---|
| 114 | A2 | 34 | 08 | 097,8880 | 0 | 311 | 1726002 | 000 | -- | 1 |

Objektbenennung: Schiffsschleusenanlage Alte Schleuse Kiel - Holtenau Grundinstandsetzung

Objektteil: Gesamtobjekt

Einzelheit: Variantenuntersuchung K1 bis K5

| Die Übereinstimmung mit der Ausführung wird bestätigt: | Entwurf Nr. | Blatt-Nr. | DVtU-Identifikation |
|---|---|---|---|
| Datum Unterschrift,Funktion | Zeichnung Nr. B-2-B01-AS-0006 | Maßstab 1:500 | DVtU-Index |

Blattgröße: A1 841mm x 594mm

Zeichnungsrahmen erzeugt mit DZR (c) 2012