Stemmtor mit Stoßschutz (1 : 50)

Stoßschutz ausgefahren

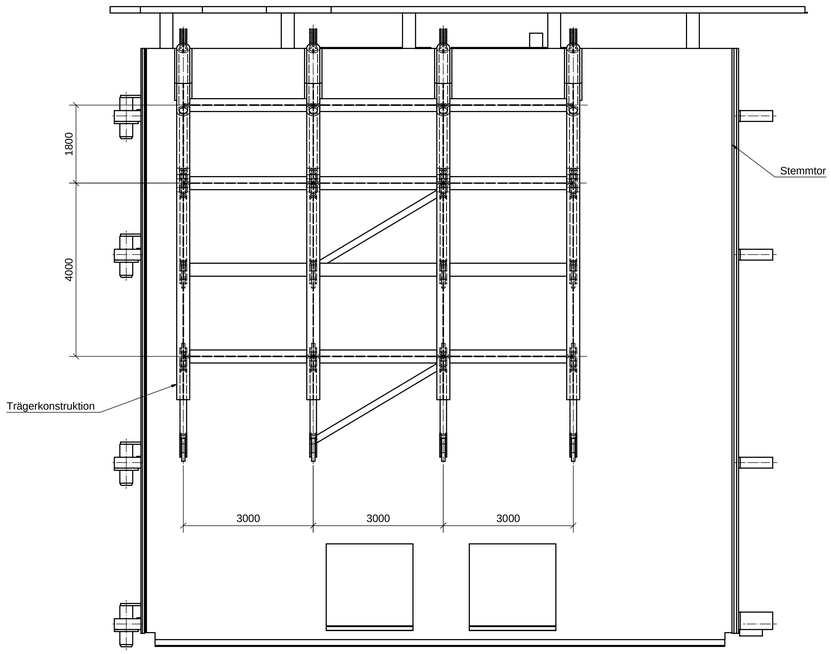

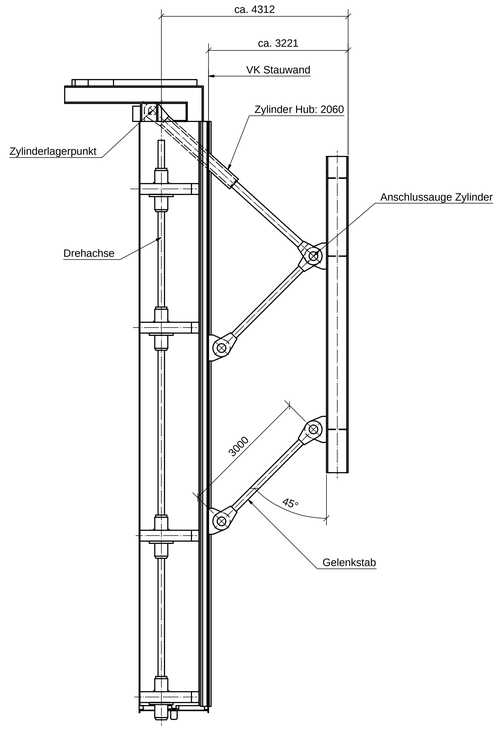

Übersicht

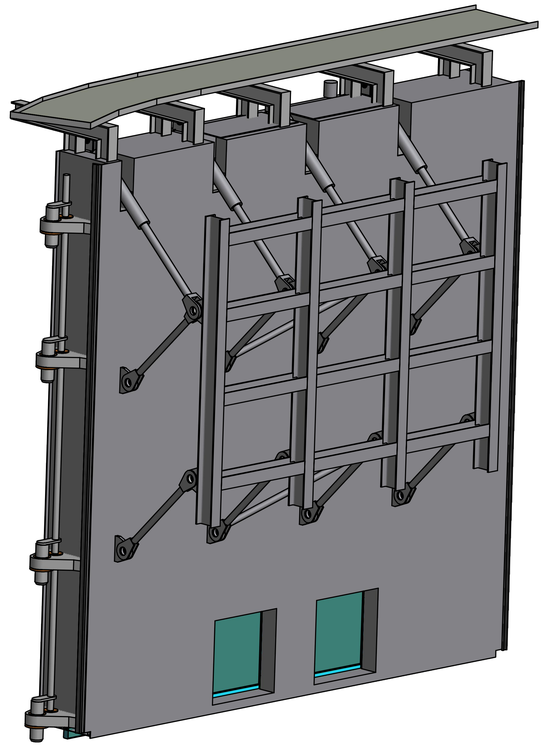

Stemmtor mit Stoßschutz (1 : 50)

Stoßschutz eingefahren

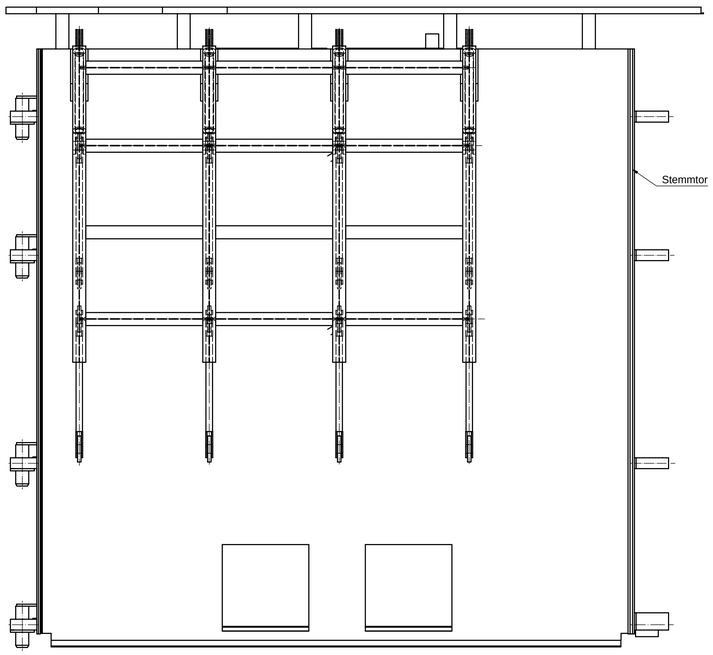

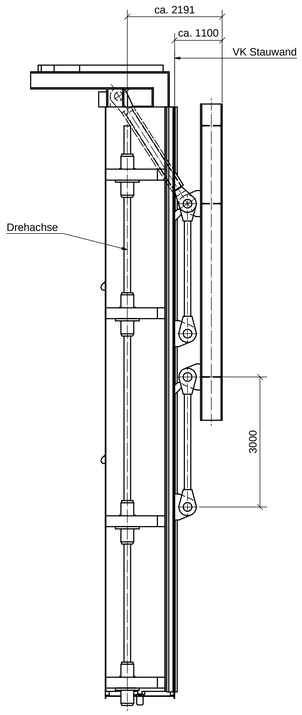

Version/Index	Änderungen bzw. Ergänzungen / zugehörige Pläne	Datum	Name

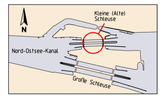

13188
Grundinstandsetzung
Alte Schleuse Kiel - Holtenau
Machbarkeitsstudie

Genehmigt Kiel, den GDWS Außenstelle Nord	Unterschrift Im Auftrag	Amts-/Dienstbezeichnung
Geprüft Kiel, den GDWS Außenstelle Nord	Unterschrift Im Auftrag	Amts-/Dienstbezeichnung
Aufgestellt Kiel, den GDWS Außenstelle Nord	Unterschrift	Amts-/Dienstbezeichnung
Zeichnung gefertigt / bearbeitet (Datum, Name) PKS Planungsgemeinschaft Kieler Schleusen WTM ENGINEERS GMBH Beratende Ing. im Bauwesen IRS Consulting AG IRS Stahlwasserbau 30.10.2015 gezeichnet: IRS/Moser	Vermerk des bearbeitenden Ingenieurbüros 29.02.2016 geprüft: IRS/Sattler Zeichnung geprüft	

WSV.de

Machbarkeitsstudie

Generaldirektion Wasserstraßen und Schifffahrt
Wasser- und Schifffahrtsamt Kiel - Holtenau

OrgEinh Amt	AB	BWaStr Nr	ZB	Kilometer	S	OArt	ObjektIdentNr.	Objekt-Teil	ZK	OB
114	A2	34	08	097,888	0	311	1726002	000	--	1

Objektbenennung	Schiffsschleusenanlage Alte Schleuse Kiel-Holtenau Grundinstandsetzung
Objektteil	Schleusentore
Einzelheit	Stoßschutz

Die Übereinstimmung mit der Ausführung wird bestätigt:	Entwurf Nr.	Blatt-Nr.	DVtU-Identifikation
Datum Unterschrift, Funktion	Zeichnung Nr. B-2-B02-UE-0012--	Maßstab 1:50	DVtU-Index