Variante 1 - Erhöhung Adapter

Von Kieler Förde (Ostsee) aus gesehen (1 : 100)

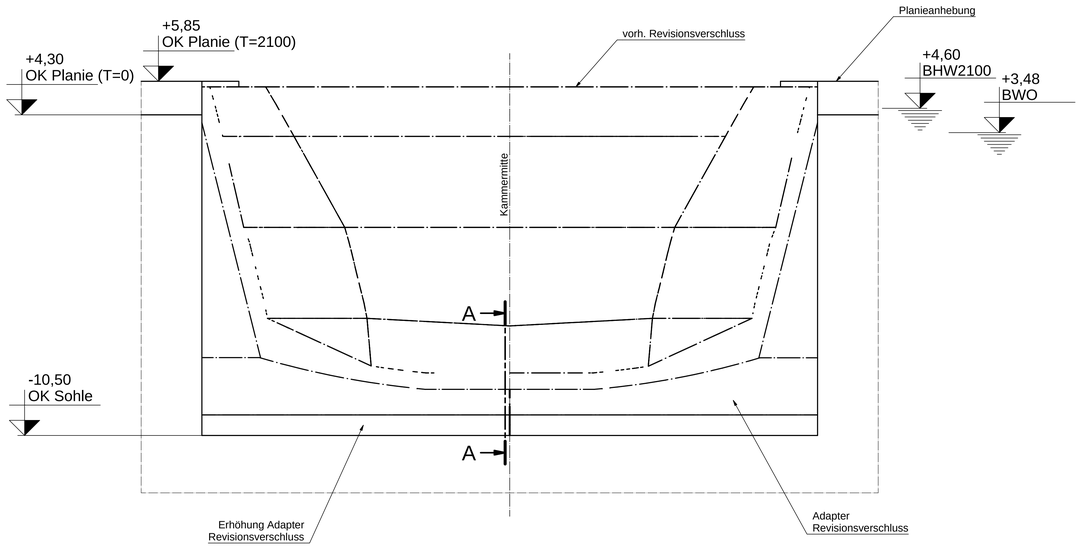

A-A (1 : 50)

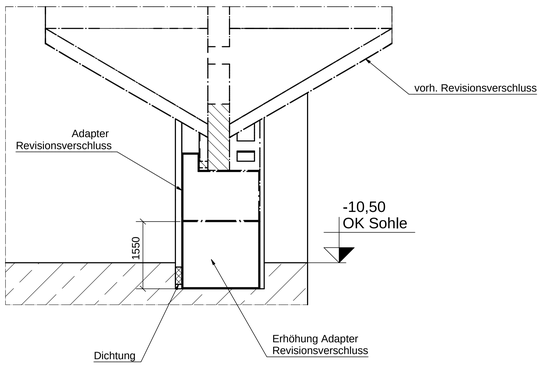

Schleusenkammer

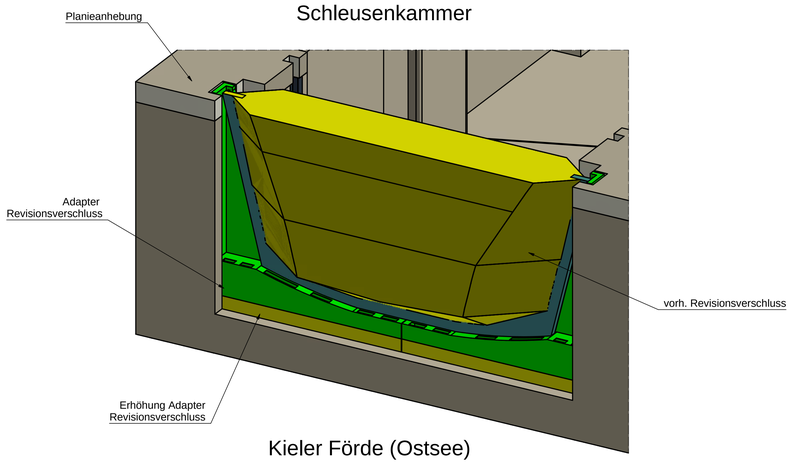

Kieler Förde (Ostsee)

Variante 2 - vorh. RV erhöhen

Von Kieler Förde (Ostsee) aus gesehen (1 : 100)

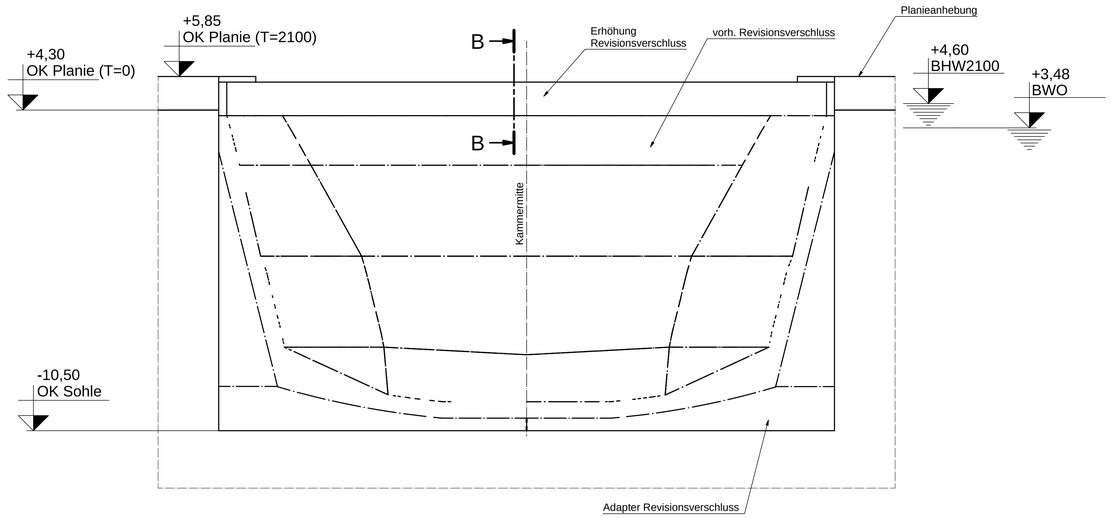

B-B (1 : 50)

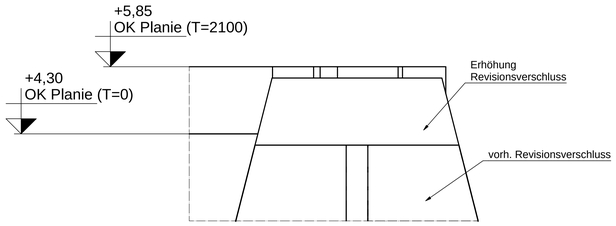

Schleusenkammer

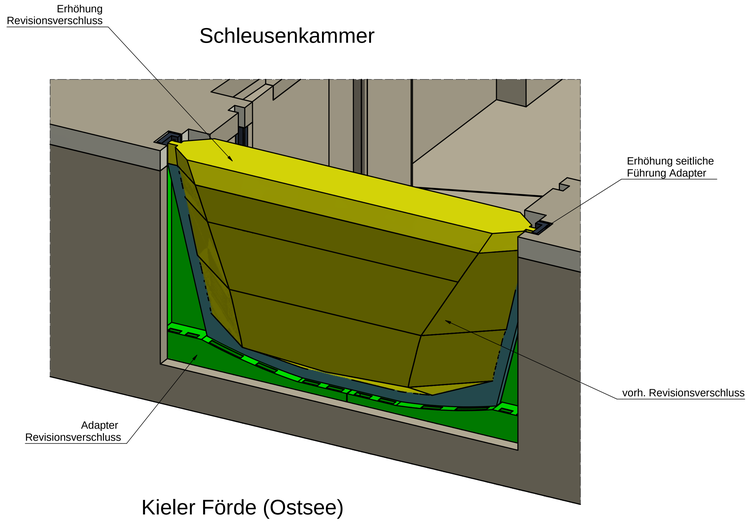

Kieler Förde (Ostsee)

Version/Index	Änderungen bzw. Ergänzungen / zugehörige Pläne	Datum	Name

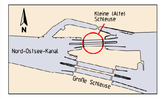

13188
Grundinstandsetzung
Alte Schleuse Kiel - Holtenau
Machbarkeitsstudie

Genehmigt Kiel, den GDWS Außenstelle Nord	Unterschrift Im Auftrag	Amts-/Dienstbezeichnung
Geprüft Kiel, den GDWS Außenstelle Nord	Unterschrift Im Auftrag	Amts-/Dienstbezeichnung
Aufgestellt Kiel, den GDWS Außenstelle Nord	Unterschrift	Amts-/Dienstbezeichnung
Zeichnung gefertigt / bearbeitet (Datum, Name) PKS Planungsgemeinschaft Kieler Schleusen WTM ENGINEERS GMBH Beratende Ing. im Bauwesen IRS Consulting AG IRS Stahlwasserbau 08.02.2018 gezeichnet: IRS/Moser	Vermerk des bearbeitenden Ingenieurbüros 08.02.2018 geprüft: IRS/Sattler Zeichnung geprüft	

WSV.de

Sensitivitätsbetrachtung

Generaldirektion Wasserstraßen und Schifffahrt
Wasserstraßen- und Schifffahrtsamt Kiel - Holtenau

OrgEinh Amt	AB	BWaStr Nr	ZB	Kilometer	S	OArt	ObjektidentNr.	Objekt- Teil	ZK	OB
114	A2	34	08	097,888	0	311	1726002	000	--	1

Objektbenennung	Schiffsschleusenanlage Alte Schleuse Kiel-Holtenau Grundinstandsetzung
Objektteil	Schleusentore
Einzelheit	Übersicht - Revisionsverschluss Meeresspiegelanstieg (T=2100)

Die Übereinstimmung mit der Ausführung wird bestätigt:	Entwurf Nr.	Blatt-Nr.	DVtU-Identifikation
		1 / 1	
Datum Unterschrift, Funktion	Zeichnung Nr.	Maßstab	DVtU-Index
	B-2-B02-UE-0031--	1:100; 1:50	